CRACKFLEX Tower

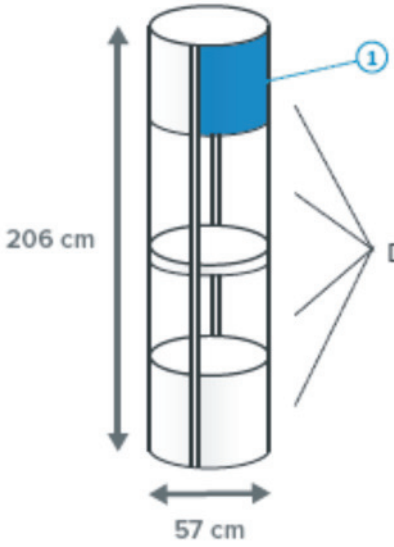

Jede Etage kann mit 4 Plastikpaneelen bestückt werden

Der Flex Tower besteht aus 4 Etagen

Template für 1 Paneel ①

Tatsächliche Größe der Grafik: 395 * 506 mm (B/H)

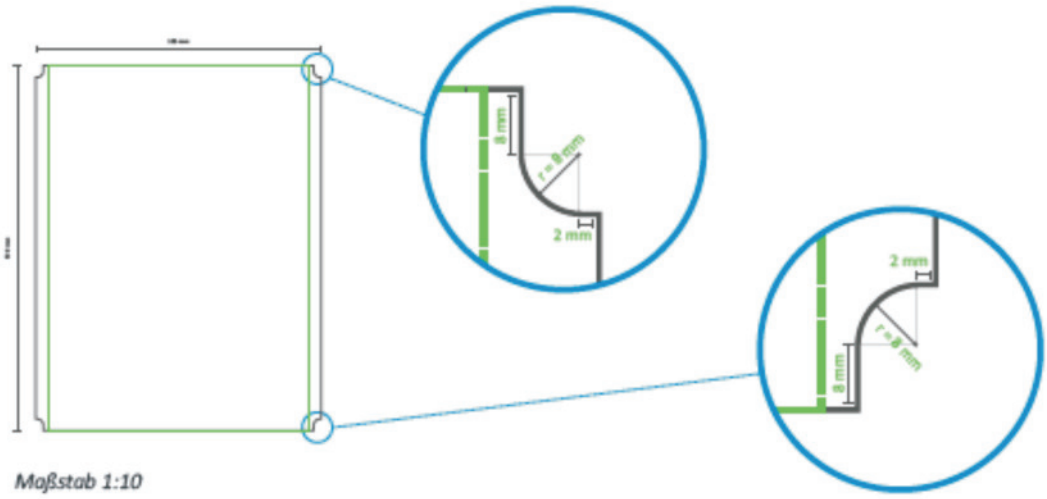

Maßstab 1:10

Die **schwarze Linie** ist die Außenlinie der Dokumentenabmessung.

Fertigstellung (wichtiger Text und Bilder müssen innerhalb der **grün gepunkteten Linie** platziert werden)