PANSET-Falttheke gebogen
Druckvorlage

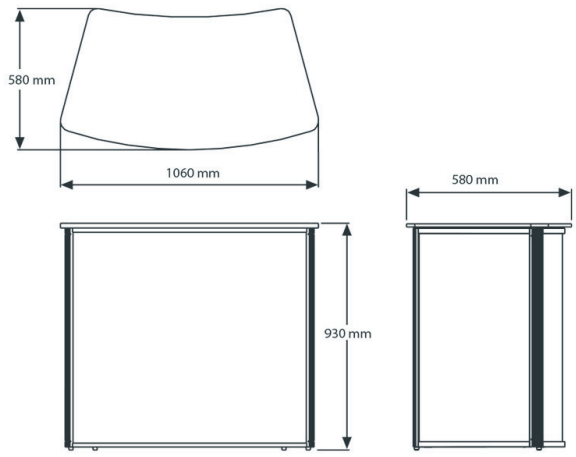

Grafikmaße:

Größe Frontpaneel 1: B 980 x H 878 mm
Größe Seitenpaneel 2: B 430 x 878 mm

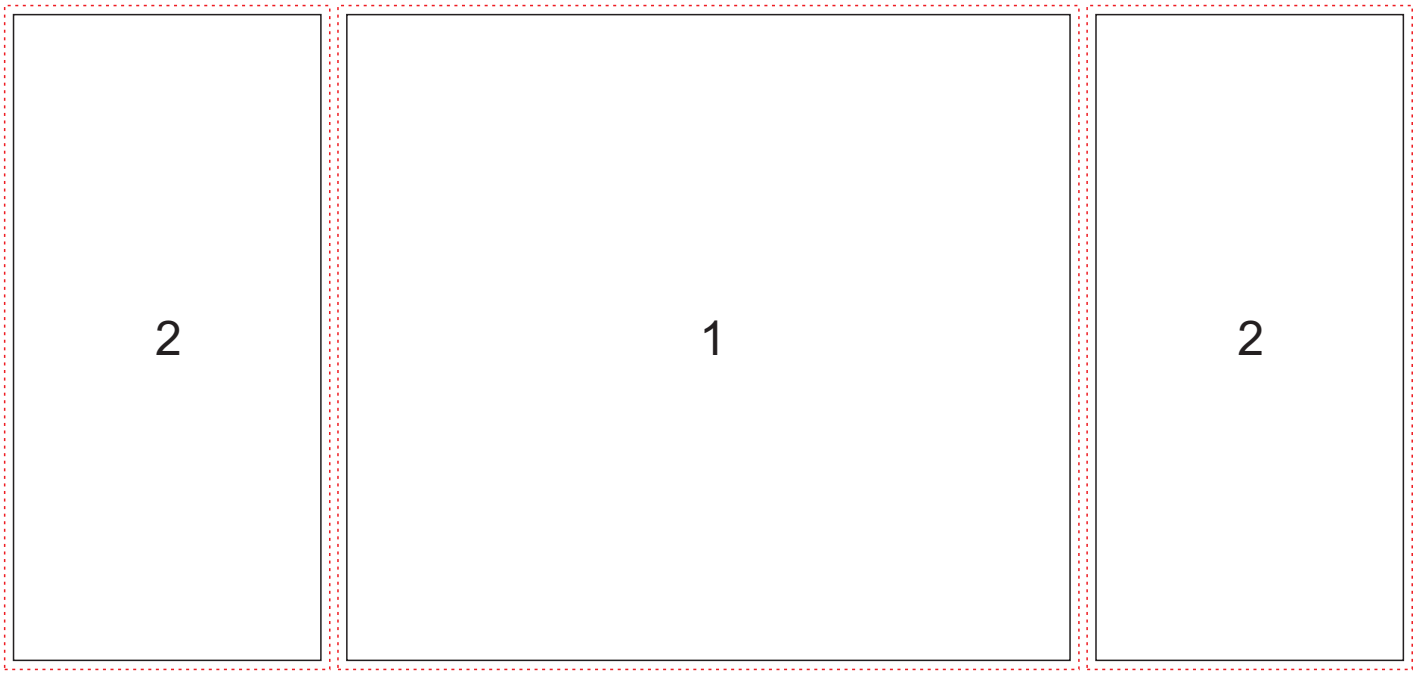

Grafikerstellung:

Beschnittzugabe: 10 mm an jeder Seite vom Grafikmaß (ohne Beschnittmarken)

Druckformat: 1 - B 1000 x H 898 mm
2 - B 450 x H 898 mm

Datenvoraussetzungen beim Digitaldruck:

Legen Sie die Grafik in dem geforderten Endformat zuzüglich der angegeben Beschnittzugabe an.
Bitte keine Schnittmarken oder Passermarken anlegen.

Daten möglichst im Maßstab 1:1 anlegen. Ansonsten im richtigen Verhältnis verkleinert (1:2, 1:5 oder 1:10). Bei Verkleinerungen das Verhältnis in der Bestellung angeben.

Dateiformate

PDF X3 (Schriften in Kurven)
BITMAP
JPEG ohne Komprimierung / höchste Qualitätsstufe
TIFF alle Ebenen (Text und Bild) auf Hintergrundebene reduziert
EPS kein DCS-EPS

Andere Dateiformate nehmen wir nur nach vorheriger Rücksprache an!

Auflösung

Pixelbilder mit 150 dpi Auflösung anlegen. Eine größere Auflösung ist in der Regel nicht erforderlich.

Schriften

Schriften immer in Kurven konvertieren!

Farben

Farben müssen grundsätzlich in CMYK angelegt und mit dem ICC-Profil definiert sein.
Sonderfarben können im Digitaldruck nicht gedruckt werden.
Für Farbabweichungen aufgrund eines falschen Profils oder eingestellter Sonderfarben können wir keine Gewähr übernehmen.
Für exakte Farbanpassung können Sie uns einen Proof zur Verfügung stellen. Bei unbedingter Farbverbindlichkeit erstellen wir auf Wunsch einen Andruck (verlängerte Lieferzeit).

Datenübermitllung

E-Mail (Dateigröße max. 20 MB),
WeTransfer (www.wetransfer.com)
Post oder Übergabe (CD, DVD, USB-Stick).

PRO|WERBUNG • 09125 Chemnitz • Annaberger Str. 281 • Tel. 0371 5601922 • Fax 5601933 • info@prowerbung.com • www.prowerbung.com