EUROcounter EC-5

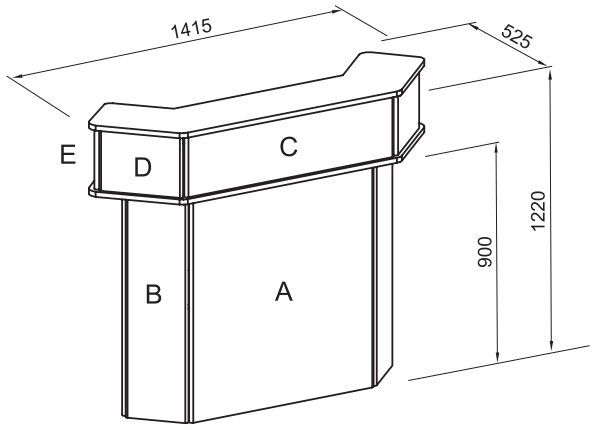

Grafikmaße:

Größe Frontpaneel A: 830 x 840 mm

Größe Seitenpaneel B: 230 x 840 mm

Größe Frontpaneel C: 875 x 270 mm

Größe Seitenpaneel D: 310 x 270 mm

Größe Seitenpaneel E: 180 x 270 mm

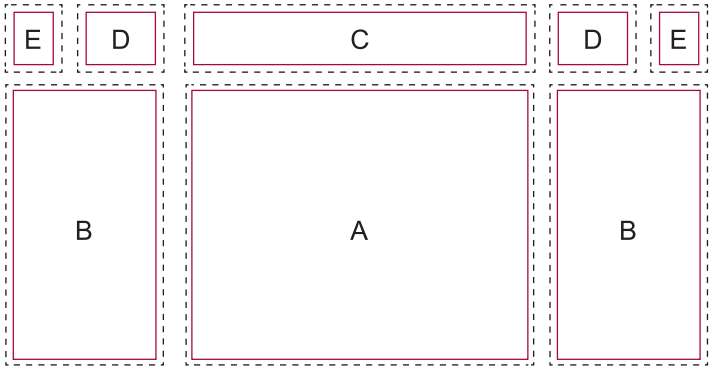

Grafikerstellung:

Sichtformat: A 820 x 829 mm
B 220 x 829 mm
C 865 x 259 mm
D 300 x 259 mm
E 170 x 259 mm

Druckformat: A 850 x 860 mm
B 250 x 860 mm
C 895 x 290 mm
D 330 x 290 mm
E 200 x 290 mm

Überlappung: 10 mm an jeder Seite vom Grafikmaß
OHNE BESCHNITTMARKEN

Datenvoraussetzungen beim Digitaldruck:

Legen Sie die Grafik in dem geforderten Endformat zuzüglich der angegeben Beschnittzugabe an.
Bitte keine Schnittmarken oder Passermarken anlegen.

Daten möglichst im Maßstab 1:1 anlegen. Ansonsten im richtigen Verhältnis verkleinert (1:2, 1:5 oder 1:10). Bei Verkleinerungen das Verhältnis in der Bestellung angeben.

Dateiformate

PDF
Adobe Acrobat (Version 6 oder weniger)
Schriften eingebettet oder in Kurven gewandelt
Empfehlung: Kontroll-JPEG (geringe Auflösung) vom Druckmotiv dazugeben

BITMAP
JPEG ohne Komprimierung / höchste Qualitätsstufe
TIFF alle Ebenen (Text und Bild) auf Hintergrundebene reduziert
EPS kein DCS-EPS

Andere Dateiformate nehmen wir nur nach vorheriger Rücksprache an!

Auflösung

Pixelbilder mit 150 dpi Auflösung anlegen. Eine größere Auflösung ist in der Regel nicht erforderlich.

Schriften

Schriften am besten immer in Kurven konvertieren!

Farben

Farben müssen grundsätzlich in CMYK angelegt und mit dem ICC-Profil definiert sein.
Sonderfarben können im Digitaldruck nicht gedruckt werden. Für Farbabweichungen aufgrund eines falschen Profils oder eingestellter Sonderfarben können wir keine Gewähr übernehmen. Für exakte Farbanpassung können Sie uns einen Proof zur Verfügung stellen. Bei unbedingter Farbverbindlichkeit erstellen wir auf Wunsch einen Andruck (verlängerte Lieferzeit).

Datenübermittlung

Datenübermittlung per E-Mail (Dateigröße max. 20 MB), FTP-upload (Zugangsdaten erhalten Sie auf Anfrage), WeTransfer (www.wetransfer.com) oder per Post bzw. persönlicher Übergabe (CD, DVD, USB-Stick).